TS-A1375R/XAUC THF5447-A/CN

TS-A1375R

300W MAX

Flush-Mount Car Speaker
5-1/4" (13 cm) COAXIAL 3-WAY

Haut-Parleurs À Montage Encastré
Pour Automobile
3 VOIES COAXIAL 13 cm

Altavoz De Montaje Al Ras
Para Automóvil
13 cm COAXIAL DE 3 VIAS

Be sure to read this instruction manual before installing this speaker.
Prière de lire obligatoirement ce manuel d'installation avant de monter les haut-parleurs.
Antes de instalar el altavoz es importante que lea estas instrucciones.
Lea este manual de instrucciones antes de instalar o alto-Falante.

●FEATURES

1. HIGH SENSITIVITY & HIGH POWER HANDLING DESIGN
2. MULTILAYER MICA MATRIX CONE
3. LIGHT WEIGHT ELASTIC POLYMER SURROUND
4. ϕ42 mm (1-5/8" Dia.) CONE MIDRANGE

●CARACTÉRISTIQUES

1. DESIN À HAUTE SENSIBILITÉ ET À CHARGE NOMINALE EFFICACE ÉLEVÉE
2. CÔNE À MATRICE EN MICA MULTICOUCHE
3. ENVIRONNEMENT EN POLYMÈRE ÉLASTIQUE LÉGER
4. HP MÉDIUM À CÔNE ϕ42 mm

●CARACTERÍSTICAS

1. DISEÑO DE ALTA SENSITIVIDAD Y CON MANIPULACIÓN DE ALTA POTENCIA
2. CONO CON MATRIZ DE SILICE EN MULICAPAS
3. AMBIENTE DE POLIMERO ELÁSTICO DE PESO LEVIANO
4. ALTOPARLANTE DE MEDIO ALCANCE CON CONO DE ϕ42 mm

●HOW TO INSTALL ●MODE D'INSTALLATION ●INSTALACION ●COMO INSTALAR

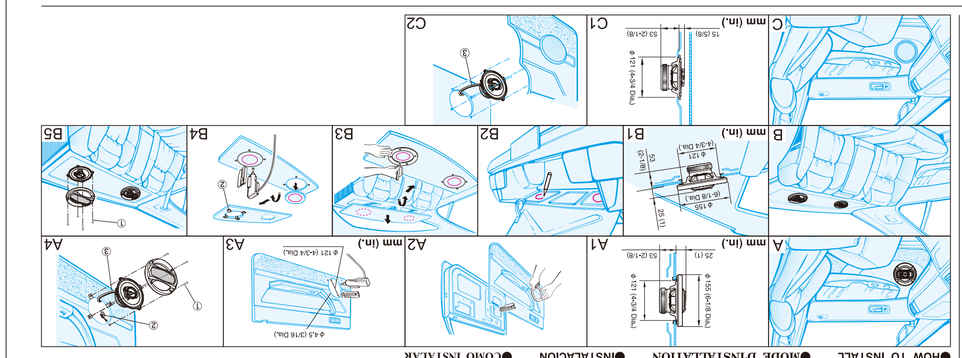

●CARACTERISTICAS

1. DESIGN DE ALTA SENSITIVIDADE E COM MANIPULAÇÃO DE ALTA POTÊNCIA
2. CONE COM MATRIZ DE SILICA EM MULTICAMADAS
3. AMBIENTE DE POLIMERO ELÁSTICO DE PESO LEVE
4. ALTO-FALANTE DE MEDIO ALCANCE COM CONE DE ϕ42 mm

●SPECIFICATIONS

- Reproduction system ..... Coaxial three way
- Speaker specifications
  - Woofer ..... ϕ 129 mm (5-1/8" Dia.)
  - Midrange ..... ϕ 42 mm (1-5/8" Dia.) Cone
    - Nominal impedance ..... 4 Ω
    - Magnet ..... Strontium magnet : 19 g (0.7 oz)
    - Voice coil ..... Multilayer mica matrix cone
    - Light weight elastic polymer surround
    - Heat-resistant voice coil
  - Tweeter ..... ϕ 11 mm (3/8" Dia.) Dome
    - Nominal impedance ..... 4 Ω
    - Magnet ..... Strontium magnet : 19 g (0.7 oz)
- Maximum music power ..... 300 W
- Nominal power ..... 50 W
- Grille material ..... Steel net, heat-proof resin
- Weight (per speaker including accessory parts) ..... 0.74 kg (1 lb 10 oz)
- Gross weight (2 speakers including packaging) ..... 1.59 kg (3 lb 8 oz)

●CARACTÉRISTIQUES

- Système de reproduction ..... Coaxial à 3 voies
- Spécifications des haut-parleurs
  - Woofer ..... ϕ 129 mm
    - Impédance nominale ..... 4 Ω
    - Puissance nominale ..... 50 W
    - Puissance maximale maximum ..... 300 W
    - Matériau de grille ..... Grille métallique, résine résistante à la chaleur
    - Poids (par haut-parleur pièces accessoires comprises) ..... 0,74 kg
    - Poids brut (2 haut-parleurs emballage compris) ..... 1,59 kg

●ESPECIFICACIONES

- Sistema de reproducción ..... Coaxial de 3 vías
- Especificaciones del altavoz
  - Woofer ..... ϕ 129 mm
    - Sistema de altavoz
    - Conn con matriz de sílice en multicapas
    - Ambiente de polímero elástico de peso liviano
    - Bobina de voz resistente al calor
  - Altavoz de medios ..... ϕ 42 mm Cono
    - Imán de estroncio : 19 g
    - Imán de estroncio : 220 g
  - Tweeter ..... ϕ 11 mm Domo
    - Imán de estroncio : 19 g
    - Impedancia nominal ..... 4 Ω
- Potencia nominal ..... 50 W
- Potencia máxima de música ..... 300 W
- Material de la rejilla ..... Malla de acero, resina a prueba de calor
- Peso (por altavoz incluyendo accesorios) ..... 0,74 kg
- Peso bruto (2 altavoces incluyendo embalaje) ..... 1,59 kg

●ESPECIFICAÇÕES

- Sistema de reprodução ..... Rota tripla coaxial
- Especificações do alto-falante
  - Woofer ..... ϕ 129 mm
    - Cone com matriz de sílica em multicamadas
    - Ambiente de polímero elástico de peso leve
    - Bobina de voz resistente ao calor
  - Magnético de estrôncio : 220 g
    - Magnético de estrôncio : 19 g
  - Tweeter ..... ϕ 11 mm Dome
  - Ambito medio ..... ϕ 42 mm Cone
- Potência nominal ..... 50 W
- Potência máxima de música ..... 300 W
- Material de tela ..... Rede de aço, resina à prova de calor
- Peso (por alto-falante incluindo peças acessórias) ..... 0,74 kg
- Peso bruto (2 alto-falantes incluindo empacotamento) ..... 1,59 kg

Register your product at / Enregistrez votre produit au : http://www.pioneerelectronics.ca

©PIONEER CORPORATION 2012 1-1, Shin-ogura, Saiwai-ku, Kawasaki-shi, Kanagawa 212-0031, JAPAN / JAPON

MADE IN CHINA FABRIQUÉ EN CHINE HECHO EN CHINA

●PARTS INCLUDED ●PIÈCES COMPRISES ●PIEZAS INCLUIDAS ●PEÇAS INCLUÍDAS

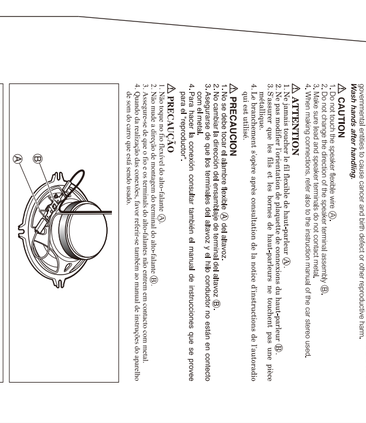

⚠ WARNING : Do not place this product or cords connected with this product where they may expose you to chemicals listed on proposition 65 known to the State of California and other *Wash Hands after handling.*

⚠ CAUTION
1. Do not touch the speaker flexible wire. ⑤.
2. Do not pull the speaker flexible wire. ⑤ when installing assembly ⑥.
3. Make sure bolt and speaker terminals do not contact metal.
4. When installing bolts, refer also to the instruction manual of the car stereo used.

⚠ ATTENTION
1. N'touchez pas le câble flexible de haut-parleur ⑤.
2. N'ne pas tirer le câble flexible de haut-parleur ⑤ lorsque vous installez l'ensemble ⑥.
3. Assurez-vous que les terminales vis et haut-parleur ne sont pas en contact avec le métal.
4. Lorsque vous installez vis, reportez-vous également à le notice d'instructions de l'autoradio qui est utilisé.

⚠ PRECAUCIÓN
1. No toque el cable flexible del altavoz ⑤.
2. No cambie la dirección del ensamblaje de terminal del altavoz ⑤.
3. Asegurarse de que los terminales del altavoz y el hilo conductor no están en contacto con metal.
4. Para instalar la conexión consultar también el manual de instrucciones que se provee con el reproductor.

⚠ PRECAUÇÃO
1. Não toque no fio flexível do alto-falante ⑤.
2. Não puxe o fio flexível do alto-falante ⑤.
3. Assegurar de que os terminais do alto-falante não estem em contacto com metal.
4. Quando da instalação das conexões, favor referenciar também ao manual de instruções do aparelho de som do carro que está sendo usado.

⚠ WARNING
The Safety of Your Ears is in Your Hands
Good hearing is a treasure that should be protected. Sound, a level that kits the sound come through clearly without annoying blaring or distortion and, most importantly, without affecting your sensitive hearing. Sound can be deceiving. Over time, your hearing "adjusts" to higher volumes of sound. So what sounds "okay" after hours of listening can actually be loud and harmful to your hearing. Guard against this by setting your equipment at a safe level BEFORE your hearing adapts.

ESTABLISH A SAFE LEVEL:
- Set your volume control at a low setting.
- Slowly increase the sound until you can hear it comfortably and clearly, without distortion.
- Once you have established a comfortable sound level, set the dial and leave it there.

BE SURE TO OBSERVE THE FOLLOWING GUIDELINES:
- Do not turn up the volume so high that you can't hear what's around you.
- Use headphones only at a level that allows you to hear outside sounds.
- Do not use headphones while operating a motorized vehicle. The use of headphones may create a traffic hazard and is illegal in many areas.

⚠ AVERTISSEMENT
La protection de votre ouïe est entre vos mains
Pour assurer le rendement optimal de votre matériel et - plus important encore - la protection de votre ouïe, réglez le volume à un niveau raisonnable. Prenez soin de régler votre équipement à un niveau sécuritaire AVANT que votre ouïe ne s'adapte. Le son peut être trompeur. Votre ouïe peut vous jouer des tours.
Avec le temps, votre ouïe s'habitue à un niveau de volume plus élevé. Ainsi, ce qui vous semble un niveau de confort normal pourrait au contraire être excessif et contribuer à endommager votre ouïe de façon permanente. Le réglage de votre matériel à un volume sécuritaire AVANT que votre ouïe s'adapte vous permettra de la vous protéger.

CHOISISSEZ UN VOLUME SÉCURITAIRE:
- Réglez votre commande de volume à un niveau bas.
- Montez progressivement le volume jusqu'à un niveau d'écoute confortable ; le son doit être clair et exempt de distorsions.
- Une fois que le son est à un niveau confortable, ne touchez plus au bouton du volume.

NOUBLIEZ PAS DE RESPECTER LES DIRECTIVES SUIVANTES:
- Ne pas monter le volume au point où vous ne pouvez plus entendre ce qui se passe autour de vous.
- Faites très attention ou cessez temporairement l'utilisation dans les situations où votre attention est requise.
- N'utilisez pas des écouteurs ou un casque d'écoute lorsque vous opérez un véhicule motorisé ; une telle utilisation peut créer des dangers sur la route et est illégale à de nombreux endroits.

- Do not fail to read the instructions on the flap to the opposite side.
- Ne manquez pas de lire les instructions sur le volet sur le côté opposé.
- Asegúrese de leer las instrucciones sobre la solapa al lado opuesto.
- Não deixe de ler as instruções mencionadas na aba do lado oposto.

TS-A1375R

3-Way Speaker
HP 3 Voies
Altavoz 3 Vías

MULTILAYER MICA MATRIX CONE

TS-A1375R

MULTILAYER MICA MATRIX CONE

3-Way Speaker / Altavoz 3 Vías

- MAX. MUSIC POWER 300 W / MÁXIMA POTENCIA DE MUSICA 300 W
- NOMINAL POWER 50 W / POTENCIA NOMINAL 50 W
- WOOFER 5-1/4" DIA. / WOOFER Ø130 mm
- MIDRANGE 1-5/8" DIA. CONE / ALTAVOZ DE MEDIOS Ø42 mm CONE
- TWEETER 3/8" DIA. DOME / TWEETER Ø10 mm DOMO
- IMPEDANCE 4 OHMS / IMPEDANCIA 4 OHMS
- SENSITIVITY 89 dB (±1.5 dB) / SENSIBILIDAD 89 dB (±1,5 dB)
- FREQUENCY RESPONSE 49 Hz TO 31 kHz (–20 dB)
  RESPUESTA DE FRECUENCIA 49 Hz A 31 kHz (–20 dB)
- GROSS WEIGHT 1.59 kg 3 lb 8 oz / PESO BRUTO 1,59 kg

300W MAX
3 WAY VOIES
5¼"

Register your product at
http://www.pioneerelectronics.com
http://www.pioneerelectronics.ca

XAUC
1 PAIR

PIONEER CORPORATION

Pioneer

THF5447-A/CN
THF5447-A/CN
THF5447-A/CN
THF5447-A/CN
THF5447-A/CN
THF5447-A/CN